Схема сборки
Двери низкие
XLD 42-1; XLD 42-2

Комплектация деталей:

XLD 42-1	*Дверь (765x422x18)*	*1шт*
XLD 42-2	*Дверь (765x422x18)*	*2шт*

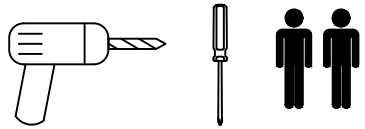

Комплектация фурнитуры:

	XLD 42-1 (L/R)	XLD 42-2
а	1 шт.	2 шт.
б M4x22	2 шт.	4 шт.
в	1 шт.	2 шт.
г	1 шт.	2 шт.
д	1 шт.	2 шт.
е	1 шт.	2 шт.
ж 6,3x16	4 шт.	8 шт.
и 4x16	4 шт.	8 шт.
к	2 шт.	4 шт.

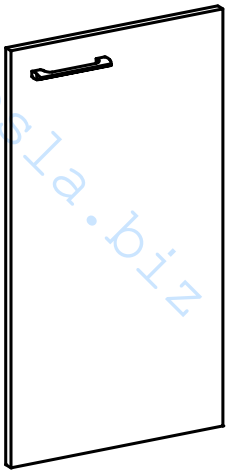

XLD 42-1

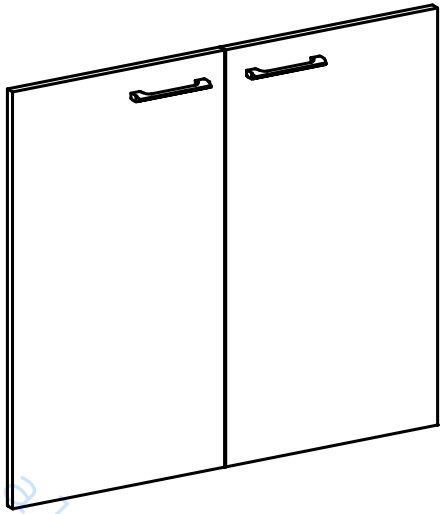

XLD 42-2

ВНИМАНИЕ!!!
Предприятие-изготовитель оставляет за собой право вносить изменения в конструкцию и применять фурнитуру, отличающуюся от указанной в схеме сборки, но не ведущие к ухудшению качества и кардинальному изменению внешнего вида изделия.

allkresla.biz

XLD 42-1, XLD 42-2

Этап 1

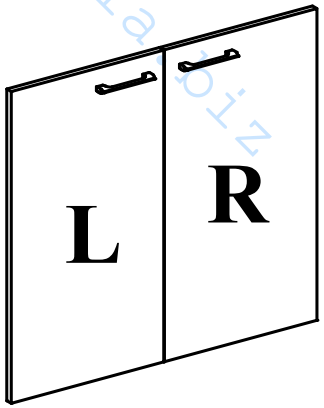

Этап 2

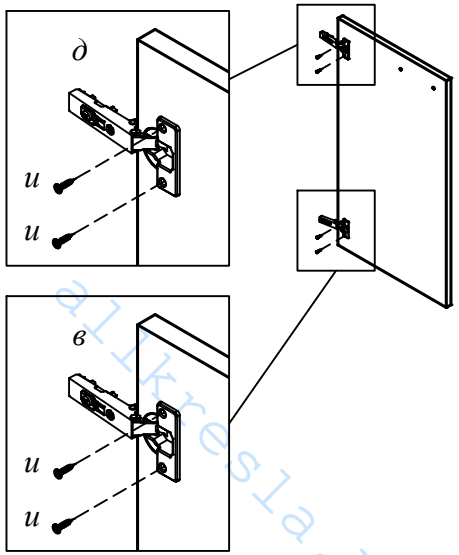

Этап 3

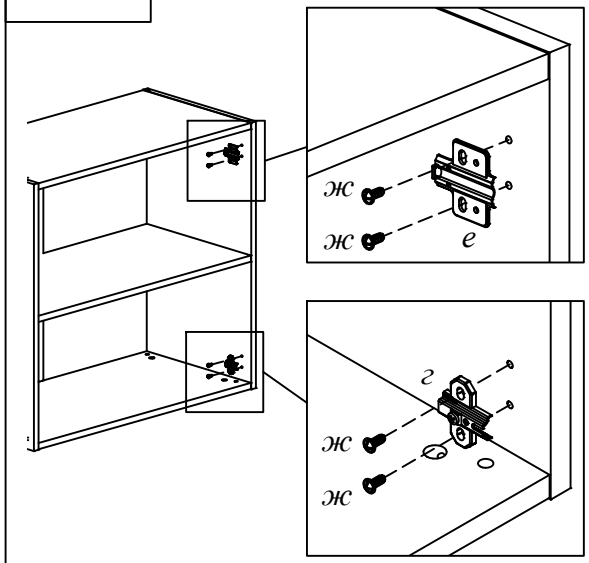

Этап 7

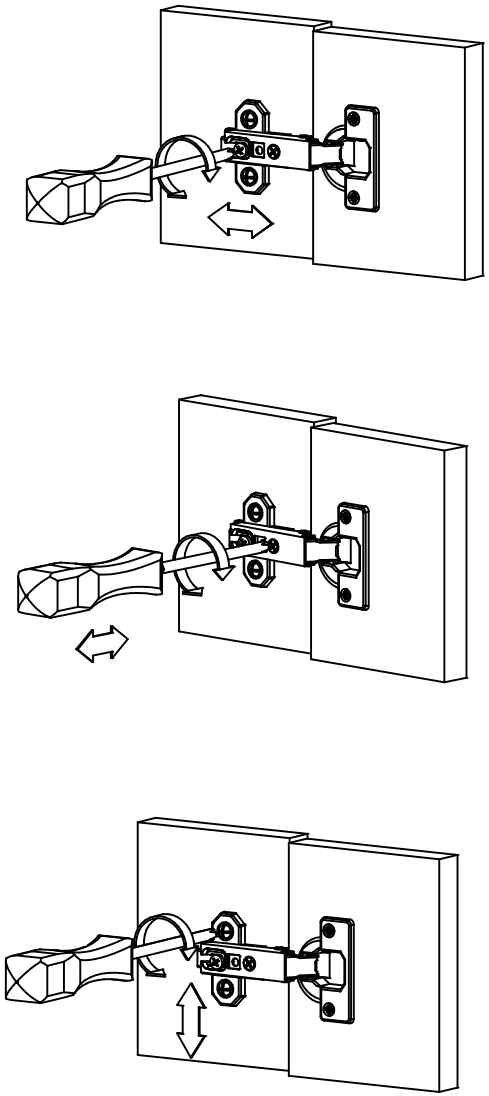

Этап 4

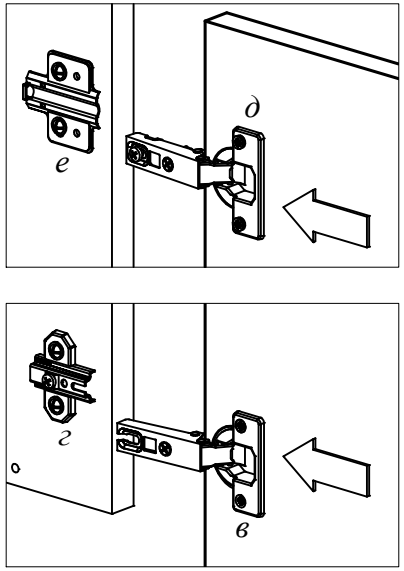

Этап 5

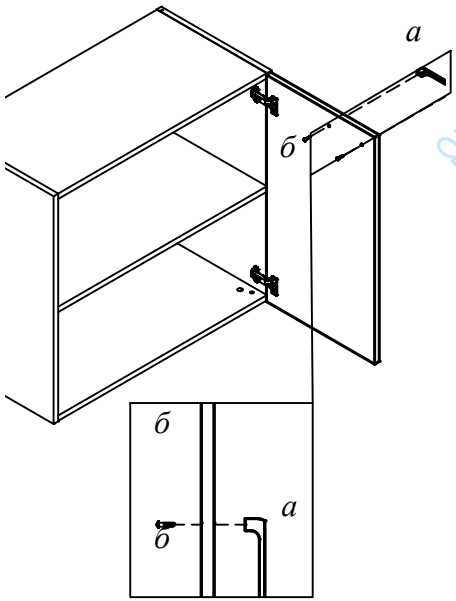

Этап 6

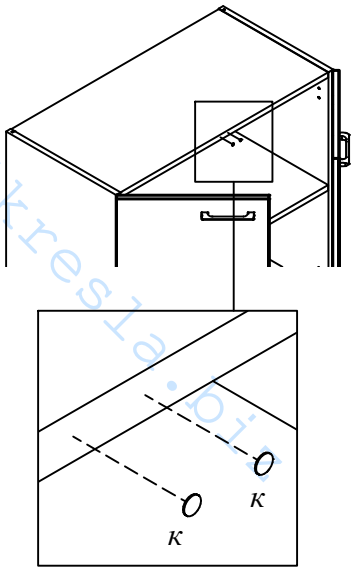

allkresla.biz