Схема сборки
Конференц-стол круглый
XRT 120

Габаритные размеры:
XRT 120 - Ø1200x755 мм

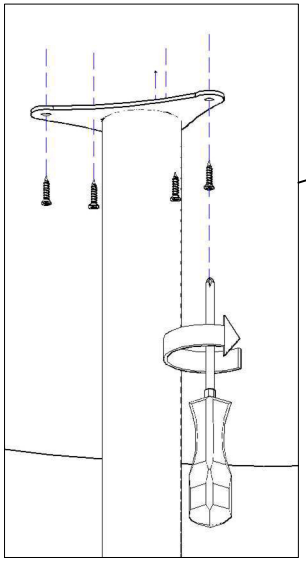

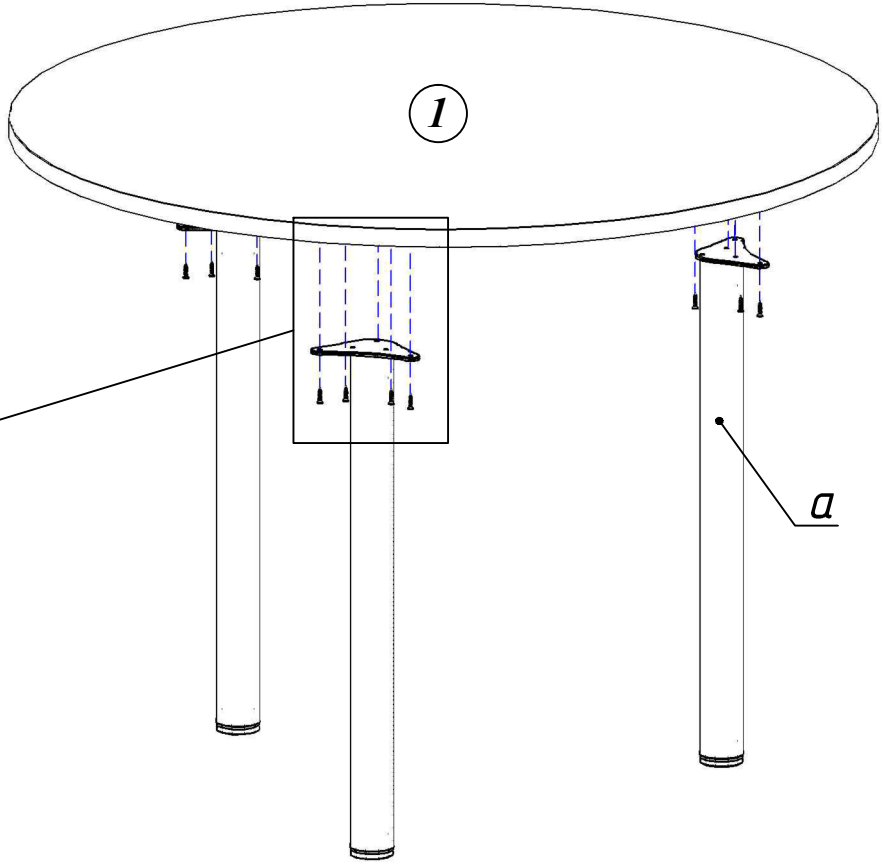

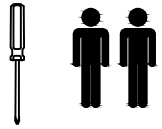

Комплектация деталей:

1. Столешница 1шт

Комплектация фурнитуры:

a 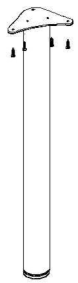	*3 комп.*

ВНИМАНИЕ!!!
Предприятие-изготовитель оставляет за собой право вносить изменения в конструкцию и применять фурнитуру, отличающуюся от указанной в схеме сборки, но не ведущие к ухудшению качества и кардинальному изменению внешнего вида изделия.

Схема сборки
Конференц-стол круглый
XRT 120

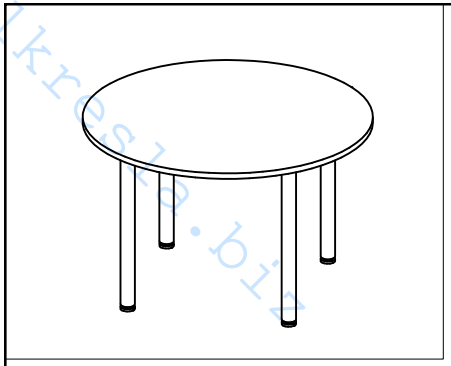

Габаритные размеры:
XRT 120 - Ø1200x755 мм

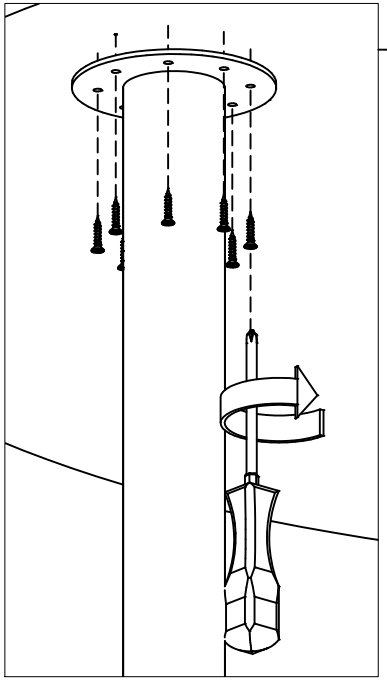

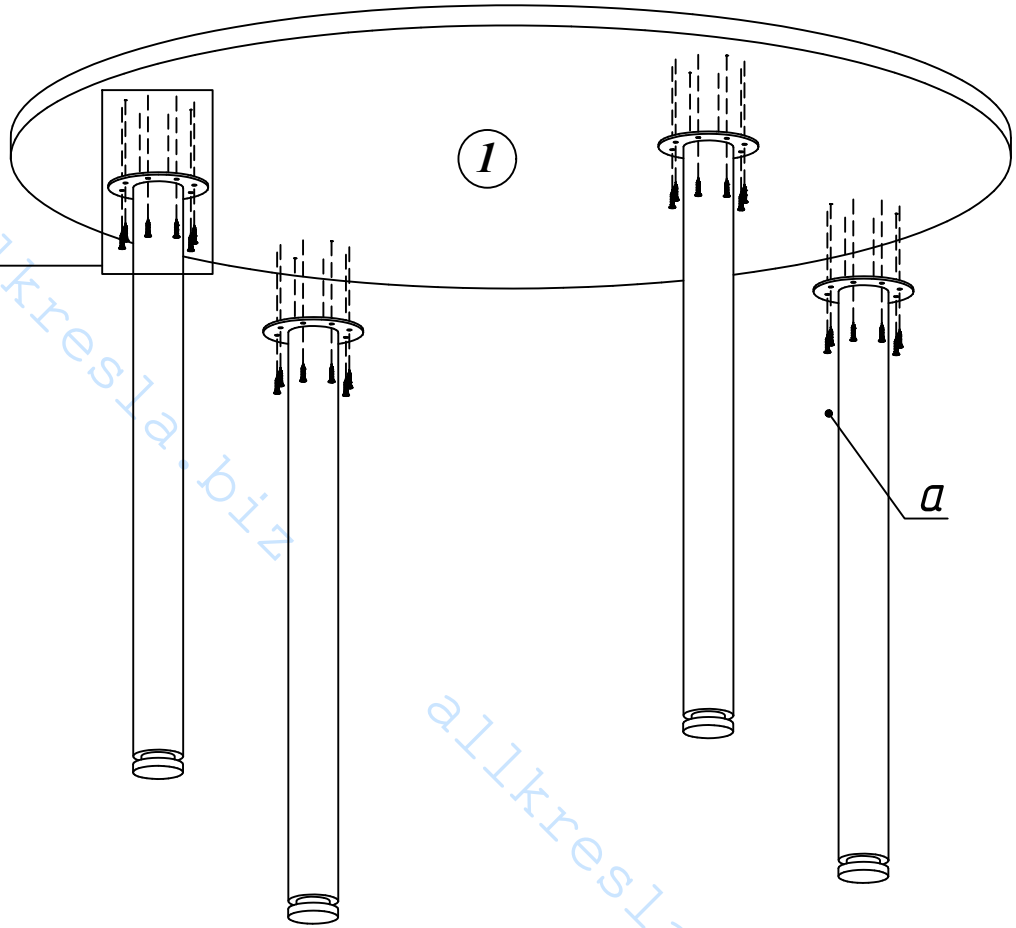

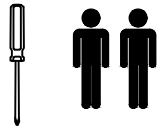

Комплектация деталей:

1. Столешница 1шт

Комплектация фурнитуры:

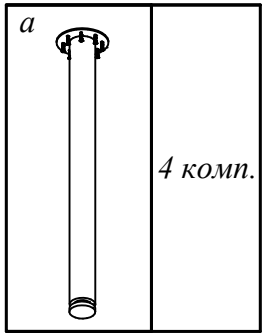

ВНИМАНИЕ!!!
Предприятие-изготовитель оставляет за собой право вносить изменения в конструкцию и применять фурнитуру, отличающуюся от указанной в схеме сборки, но не ведущие к ухудшению качества и кардинальному изменению внешнего вида изделия.

allkresla.biz